Apsauginių sienučių pamatų įrengimo metu esamus k. kanalus išmontuoti apsaugant kabelius.

*Išmontuojamas esamas ribotuvas su įžemikliu kartu su atrama. Atrama perkeliama ant 01 pozicijoje esamo pamato, (dėl el. įrangos žiūr. E dalyje).

*Išmontuojamas esamas ribotuvas su įžemikliu kartu su atrama. Atrama perkeliama ant 01 pozicijoje esamo pamato, (dėl el. įrangos žiūr. E dalyje).

*išmontuojamos esamos 10 kV kabelių pakilimo m/k

*Išmontuojama esama 35 kV ir 10 kV įranga kartu su m/k.

*Išmontuojama esama 10 kV įranga kartu su m/k.

*Išmontuojamas esamas vienpolis skyriklis kartu su atrama. Atrama perkeliama ant 02 pozicijoje esamo pamato, (dėl el. įrangos žiūr. E dalyje).

*Išmontuojama esama 35 kV neutralės kabelio pakilimo m/k

*išmontuojamos esamos 35 kV kabelių pakilimo m/k

*Išmontuojamas esamas 35 kV atraminis izioliatorius kartu su m/k.

Esama 35kV, 10kV US ir VP

Litgrid AB

AB "Energijos skirstymo operatorius"

Žymėjimai:

- Sklypų ribos;
- Projektuojama vidaus tvora h-1,6m;
- Projektuojamas antžeminis kabelių kanalas;
- L1 — Projektuojama nuotekų linija.

M 1:200

Brėžinio ir jame pateiktos informacijos platinimas trečioms šalims draudžiamas

0	2026 04	KONKURSUI
LAIDA	IŠLEIDIMO DATA	LAIDOS STATUSAS. KEITIMO PRIEŽASTIS (JEI TAIKOMA)

STATINIO PROJEKTO PAVADINIMAS
TAUSALO TP ELEKTROS ĮRENGINIŲ REKONSTRAVIMO IR KITOS PASKIRTIES STATINIŲ STATYBOS SEDOS G. 41A, TELŠIŲ M., PROJEKTAS

STATINIO NUMERIS IR PAVADINIMAS, DOKUMENTO PAVADINIMAS
XX (VISI STATINIAI)
ASĮ METALO K-CIJŲ IŠMONTAVIMO IR JŲ VIETOS KEITIMO PLANAS

LAIDA: 0

STATYTOJAS IR (ARBA) UŽSAKOVAS	DOKUMENTO ŽYMUO	LAPAS	LAPŲ
LT AB „ENERGIJOS SKIRSTYMO OPERATORIUS“	2026/12-XX-TDP-SK.B-01	1	1

Obj. Nr. plane	Elemento pavadinimas	Atramų kiekis plane, vnt.	Pamato tipas	Pamatų kiekis atramai, vnt	Pamatų kiekis viso, vnt
01	Galios transformatorius T-1/T-2	2	ESAMAS	-	-
02	Ribotuvo su įžemikliu atrama (ESAMA)	2	ESAMAS	-	-
03	35kV kompensacinės ritės atrama (ESAMA)	1	ESAMAS	-	-
04	Kabeliu pakilimo atrama (PROJEKTUOJAMA)	2	ESAMAS	-	-
05	Vienpolio skyriklio atrama (ESAMA) Papildoma kabelių užvedimo k-cija (PROJEKTUOJAMA)	1	ESAMAS	-	-
05.1	Vienpolio skyriklio atrama (ESAMA)	1	ESAMAS	-	-
06	Reaktoriai (PROJEKTUOJAMA)	6	RP-1	1	6
06.1	Kabelių užvedimo k-cija (PROJEKTUOJAMA)	12		1	12
07	10kV kompensacinės ritės atrama (ESAMA)	9	ESAMAS	-	-
08	Alyvos rezervuaras 26m³	-	ESAMAS	-	-
09	Žaibolaidis H=15,5m	5	ESAMAS	-	-
10	Ryšio bokštas	1	ESAMAS	-	-
11	Perspektyvinė 35kV kompensacinės ritės vieta	-	-	-	-
12	Apsauginė sienutė H=6,0m (PROJEKTUOJAMA)	2	GP	34	68
			G/B ROSTVERKAS	1	2

ANTŽEMINIŲ KABELIŲ KANALŲ IŠDĖSTYMO SCHEMA

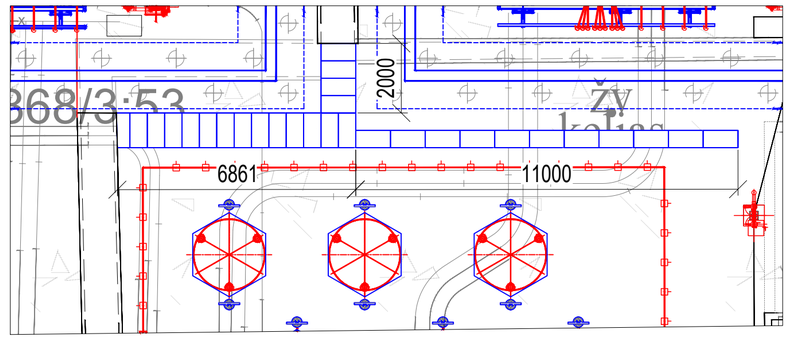

Žymėjimai:

- Sklypų ribos;
- Projektuojama vidaus tvora h-1,6m;
- Projektuojamas antžeminis kabelių kanalas;
- L1 - Projektuojama nuotekų linija.

Topografinis planas suderintas ir integruotas TIIS, unikalus Nr.	TIIS1-20260226-008733
Sedos g. 41A, Telšiai, Telšių miesto sen., Telšių r. sav.	
Tikslumas: planinis–0,10 m., aukščio–0,10 m.	
Geoido nr. LIT20G	
Lap? skaičius: 1	Lapo nr.:1

M 1:200

Brėžinio ir jame pateiktos informacijos platinimas trečioms šalims draudžiamas

0	2026 03	KONKURSUI
LAIDA	IŠLEIDIMO DATA	LAIDOS STATUSAS. KEITIMO PRIEŽASTIS (JEI TAIKOMA)

		STATINIO PROJEKTO PAVADINIMAS TAUSALO TP ELEKTROS ĮRENGINIŲ REKONSTRAVIMO IR KITOS PASKIRTIES STATINIŲ STATYBOS SEDOS G. 41A, TELŠIŲ M., PROJEKTAS	
		STATINIO NUMERIS IR PAVADINIMAS, DOKUMENTO PAVADINIMAS XX (VISI STATINIAI) ASĮ PLANAS	LAIDA 0
LT	STATYTOJAS IR (ARBA) UŽSAKOVAS AB „ENERGIJOS SKIRSTYMO OPERATORIUS“	DOKUMENTO ŽYMUO 2026/12-XX-TDP-SK.B-02	LAPAS 1 / LAPŲ 1

METALO KONSTRUKCIJŲ ŽINIARAŠTIS

Poz. Nr.	Atramos tipas	Atramos schema	Atramų kiekis, kompl.	Metalo masė, kg vnt.	Metalo masė, kg viso	Pastabos
04	Kabelių pakilimo atrama	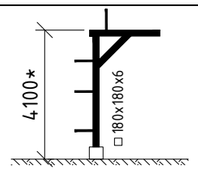	2	1000*	2000*	S275J2, k. cink. 85µm
05	Papildoma kabelių užvedimo k-cija	-	1	100*	100*	S275J2, k. cink. 85µm
06.1	Kabelių užvedimo k-cija	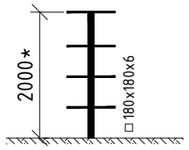	12	200*	2400*	S275J2, k. cink. 85µm

ESAMA VIENPOLIO SKYRIKLIO ATRAMA
PAPILDOMŲ KONSTRUKCIJŲ MONTAVIMAS

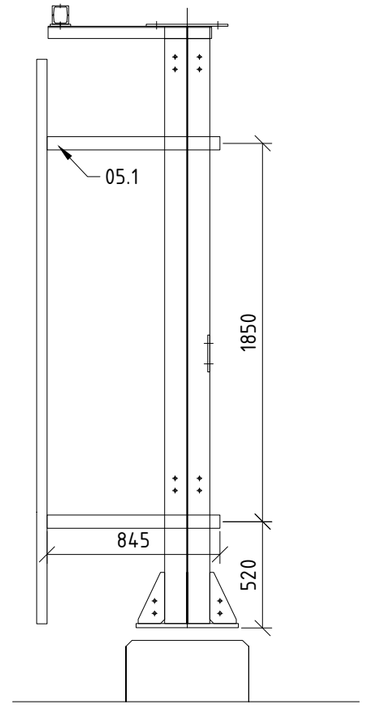

1. Atramų išdėstymo planą žiūr. <...>-TDP-SK.B-02;
2. Atramos detalizuojamos ir kiekiai tikslinami gamybos ir montavimo brėžiniuose, pagal konkrečią elektros įrangą;
3. Atramos karštai cinkuojamos pagal <...>-TDP-SK-TS reikalavimus.

ASJ ATRAMŲ MONTAVIMO DETALĖ

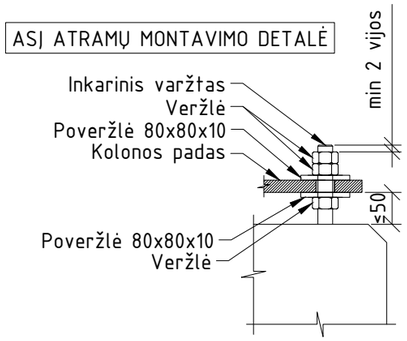

ATRAMOS MONTAVIMO SCHEMA

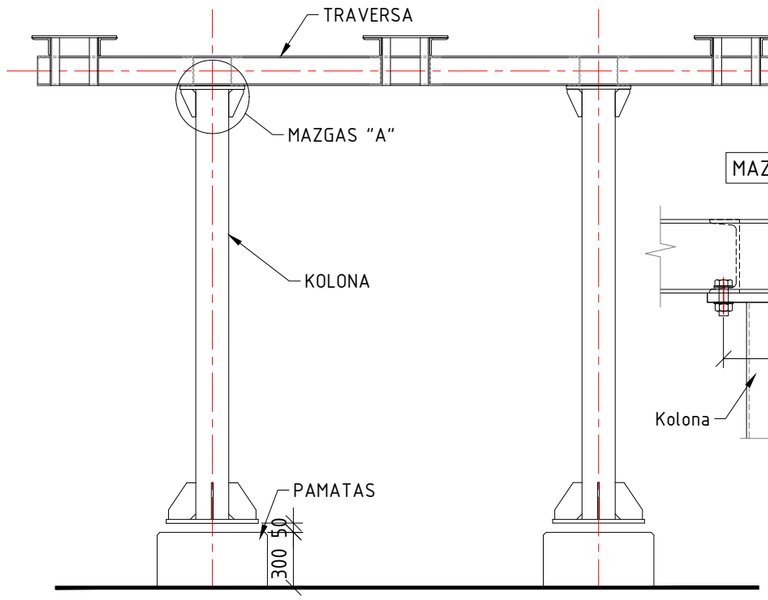

MAZGAS "A"

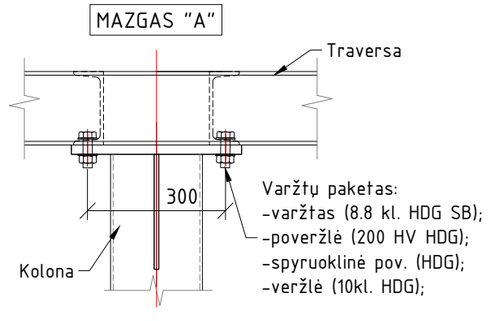

Brėžinio ir jame pateiktos informacijos platinimas trečioms šalims draudžiamas

0	2026 04	KONKURSUI
LAIDA	IŠLEIDIMO DATA	LAIDOS STATUSAS. KEITIMO PRIEŽASTIS (JEI TAIKOMA)

		STATINIO PROJEKTO PAVADINIMAS TAUSALO TP ELEKTROS ĮRENGINIŲ REKONSTRAVIMO IR KITOS PASKIRTIES STATINIŲ STATYBOS SEDOS G. 41A, TELŠIŲ M., PROJEKTAS	
		STATINIO NUMERIS IR PAVADINIMAS, DOKUMENTO PAVADINIMAS XX (VISI STATINIAI) METALO KONSTRUKCIJŲ ŽINIARAŠTIS, MONTAVIMO SCHEMA	LAIDA 0
LT	STATYTOJAS IR (ARBA) UŽSAKOVAS AB „ENERGIJOS SKIRSTYMO OPERATORIUS“	DOKUMENTO ŽYMUO 2026/12-XX-TDP-SK.B-03	LAPAS 1 / LAPŲ 1

DATA | PARAŠAS | VARDAS, PAVARDĖ | PROJ. DALIS

APSAUGINĖS SIENUTĖS PLANAS

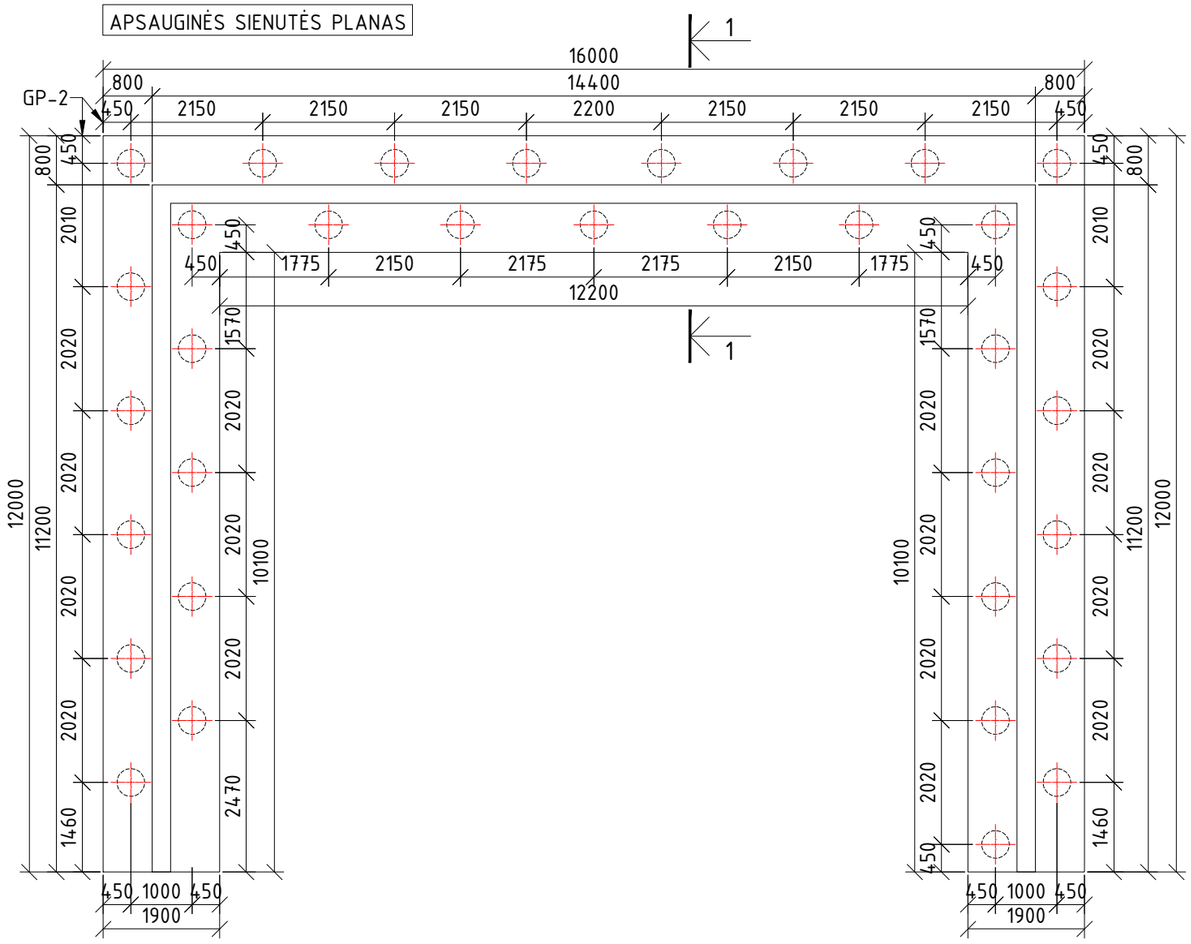
1
16000
14400
800
800
GP-2
450
2150
2150
2150
2200
2150
2150
2150
450
800
450
2010
2020
2020
2020

REAKTORIŲ PAMATŲ RP-1 ĮRENGIMO PLANAS

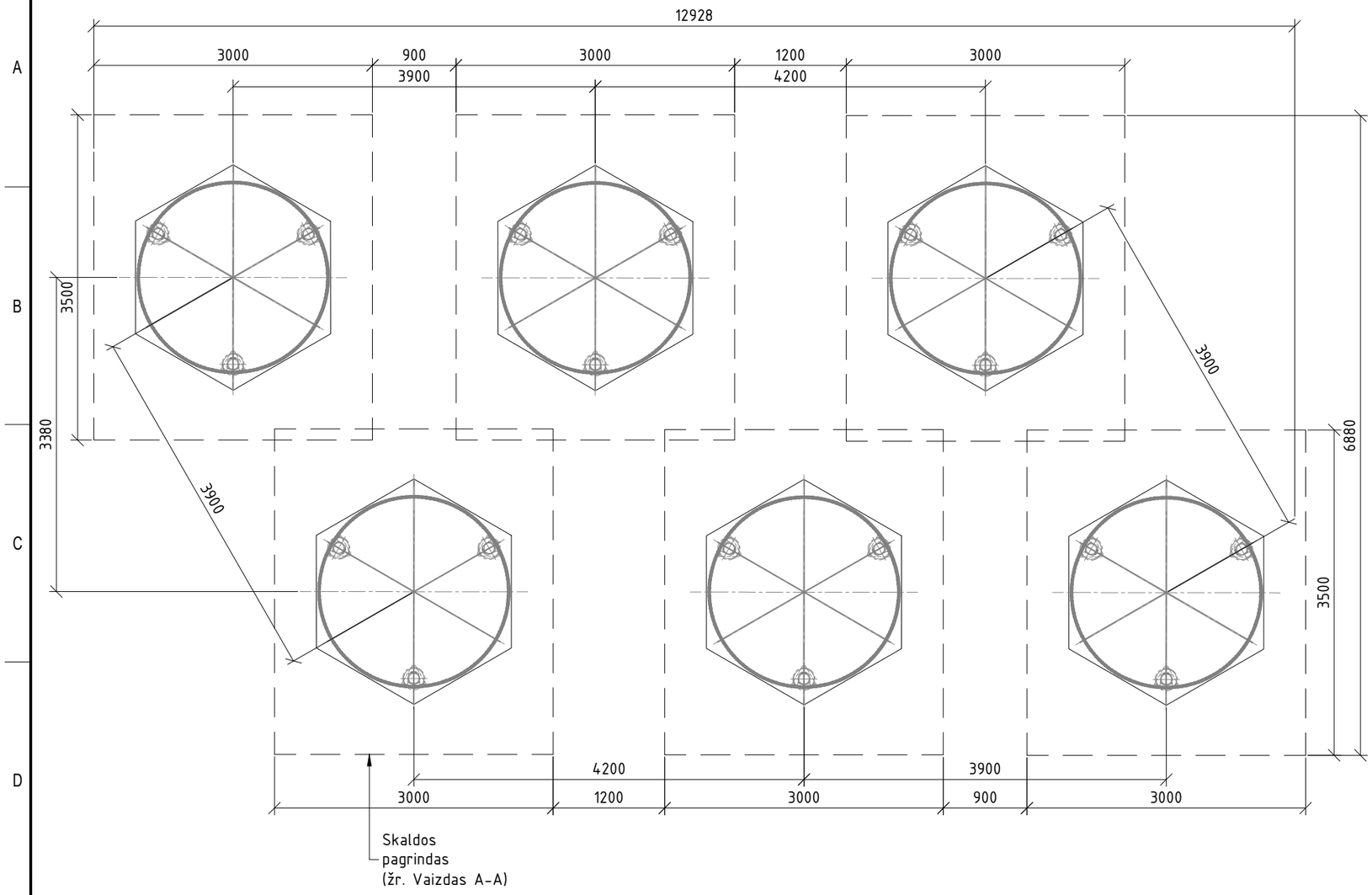

REAKTORIAUS PAMATAS RP-1
PLANAS

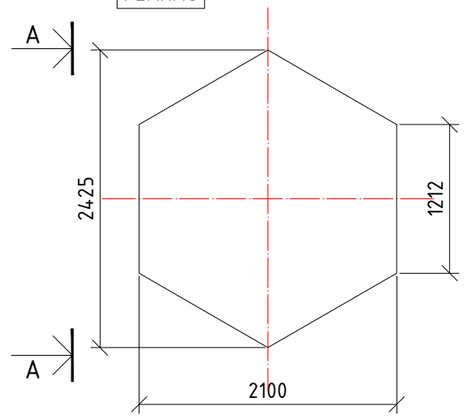

REAKTORIAUS PAMATAS RP-1
VAIZDAS A-A

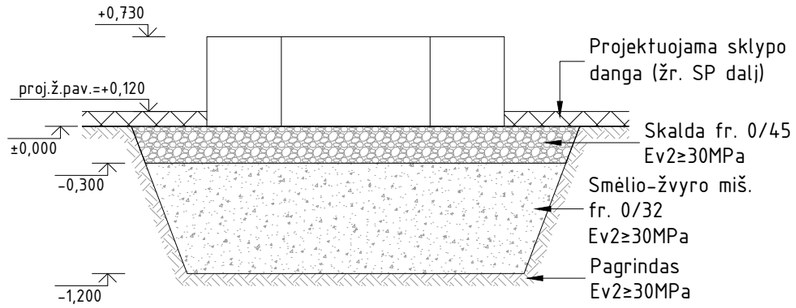

PASTABOS:

1. Matmenys duoti milimetrais, altitudės - metrais;
2. Reaktoriaus tvirtinimas detalizuojamas pagal gamyklinius brėžinius;
3. Dėl reaktoriaus elektromagnetinių jėgų pamatas nearmuojamas;
4. Monolitinį betoninį pamatą galima keisti į surenkamą betoninį pamatą;
5. Užpilamą gruntą tankinti 20-30cm storio sluoksniais;
6. Užpylimui draudžiama naudoti velėną, durpes, dumblą, augalinį, dumblinį ir kitokį gruntą su organinių medžiagų priemaišomis;
7. Jei pamatų duobėje rinksis vanduo, jis turi būti nuolat išsiurbiamas;
8. Užpilto sluoksnio sutankinimo kokybė tikrinama analogiškai, kaip pagrindo grunto;
9. Jei esamo grunto pagrindo deformacijos modulio vertė gaunama Ev2<30MPa, pagrindo gruntas turi būti keičiamas geresnių sąvybių gruntu arba stiprinamas geosintetinėmis medžiagomis.

Brėžinio ir jame pateiktos informacijos platinimas trečioms šalims draudžiamas

LAIDA	IŠLEIDIMO DATA	LAIDOS STATUSAS. KEITIMO PRIEŽASTIS (JEI TAIKOMA)
0	2026 04	KONKURSUI

STATINIO PROJEKTO PAVADINIMAS
ELEKTROS TINKLŲ REKONSTRAVIMO IR VALDYMO PULTO PASTATO PAPRASTOJO REMONTO, GARAŽŲ G. 7, KLAIPĖDOS M., PROJEKTAS

STATINIO NUMERIS IR PAVADINIMAS, DOKUMENTO PAVADINIMAS
XX (VISI STATINIAI)
REAKTORIŲ PAMATAI

LAIDA: 0

STATYTOJAS IR (ARBA) UŽSAKOVAS: AB „ENERGIJOS SKIRSTYMO OPERATORIUS“

DOKUMENTO ŽYMUO: 2025/181-XX-TDP-SK.B-05

LAPAS: 1 LAPŲ: 1

LT

PROJ. DALIS | VARDAS, PAVARDĖ | PARAŠAS | DATA

US IR VP POGRINDŽIO BETONINIO PAGRINDO DEMONTAVIMO/ATSTATYMO SCHEMA M1:75

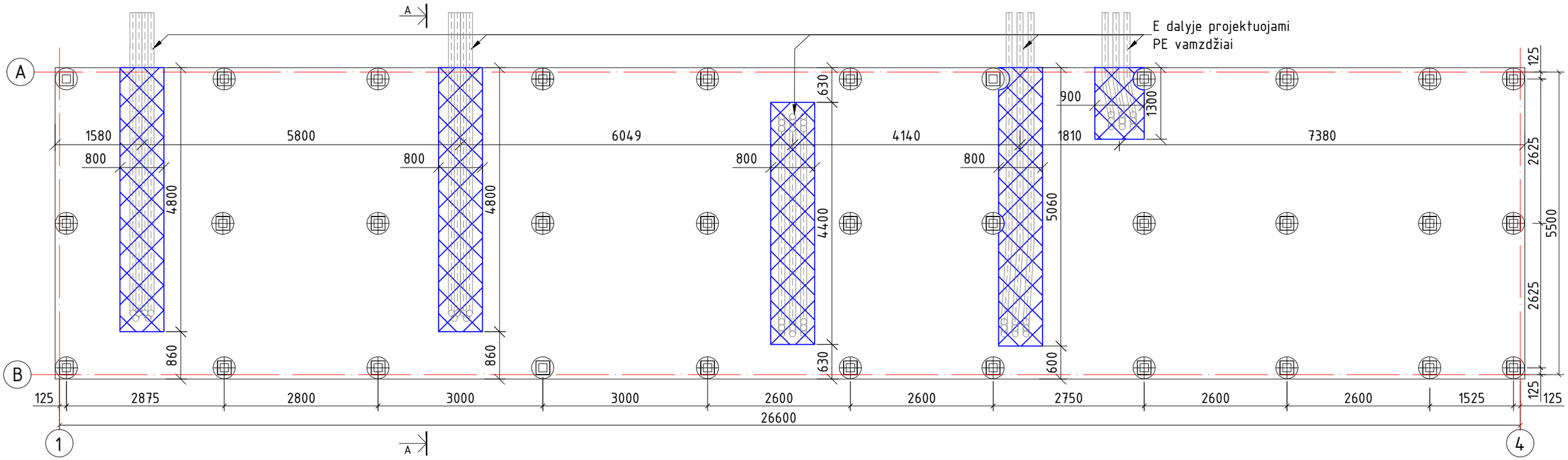

PJŪVIS "A-A" M1:50

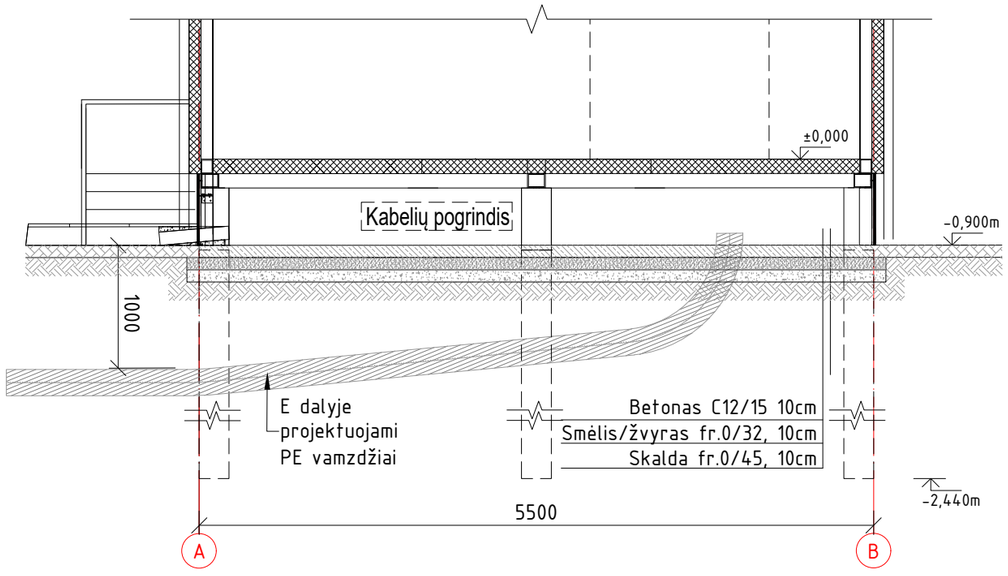

SUTARTINIAI ŽYMĖJIMAI:

– Demontuojamas/atstatomas betono plotas naujiems PE vamzdžiams įrenginti (20m²)

PASTABOS:

1. Matmenys duoti milimetrais, altitudės – metrais;
2. Atlikus vamzdžių montavimo darbus, betoninis pogrinžio dugnas atstatomas betonu C12/15;
3. Sprendiniai turi būti tikslinami gamybos ir montavimo brėžiniuose;
4. Vamzdžių klojimo darbų sąnaudos įvertintos E dalyje;
5. Su šiuo brėžiniu kartu žiūr. E dalies sprendinius.

Brėžinio ir jame pateiktos informacijos platinimas trečioms šalims draudžiamas

0	2026 04 21	KONKURSUI
LAIDA	IŠLEIDIMO DATA	LAIDOS STATUSAS. KEITIMO PRIEŽASTIS (JEI TAIKOMA)

DATA				STATINIO PROJEKTO PAVADINIMAS: TAUSALO TP ELEKTROS ĮRENGINIŲ REKONSTRAVIMO IR KITOS PASKIRTIES STATINIŲ STATYBOS SEDOS G. 41A, TELŠIŲ M., PROJEKTAS	
PARAŠAS				STATINIO NUMERIS IR PAVADINIMAS, DOKUMENTO PAVADINIMAS: XX (VISI STATINIAI) US IR VP POGRINDŽIO BETONINIO PAGRINDO DEMONTAVIMO/ATSTATYMO SCHEMA	LAIDA: 0
VARDAS, PAVARDĖ					
PROJ. DALIS					
LT	STATYTOJAS IR (ARBA) UŽSAKOVAS: AB „ENERGIJOS SKIRSTYMO OPERATORIUS“			DOKUMENTO ŽYMUO: 2026/12-XX-TDP-SK.B-06	LAPAS: 1 / LAPŲ: 1